ITEM	DWG.NO.	NAME OF PARTS	SIZE	MATERIAL	UNIT	MASS	REMARKS

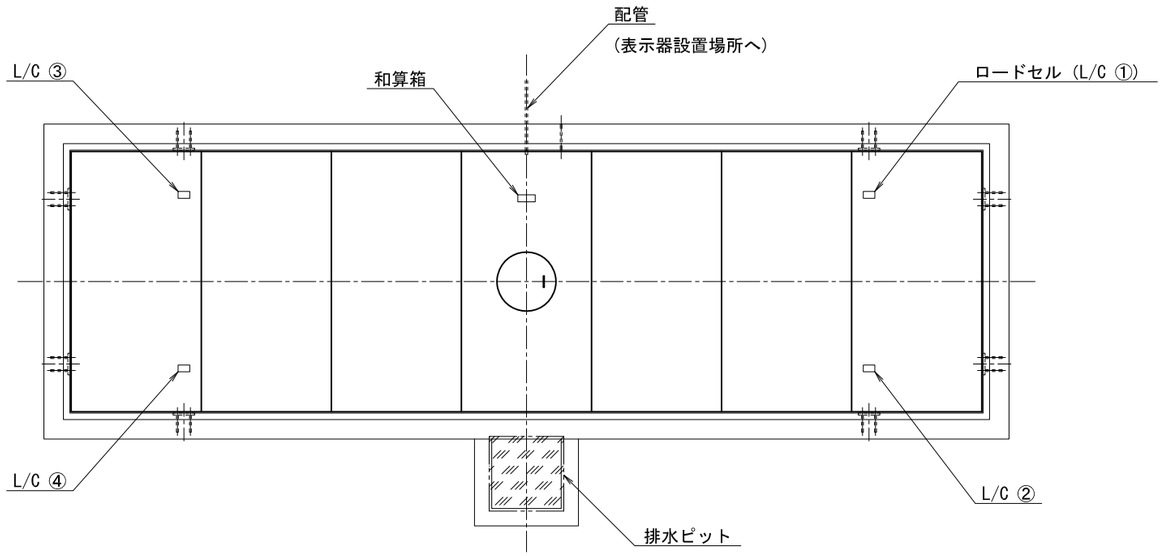

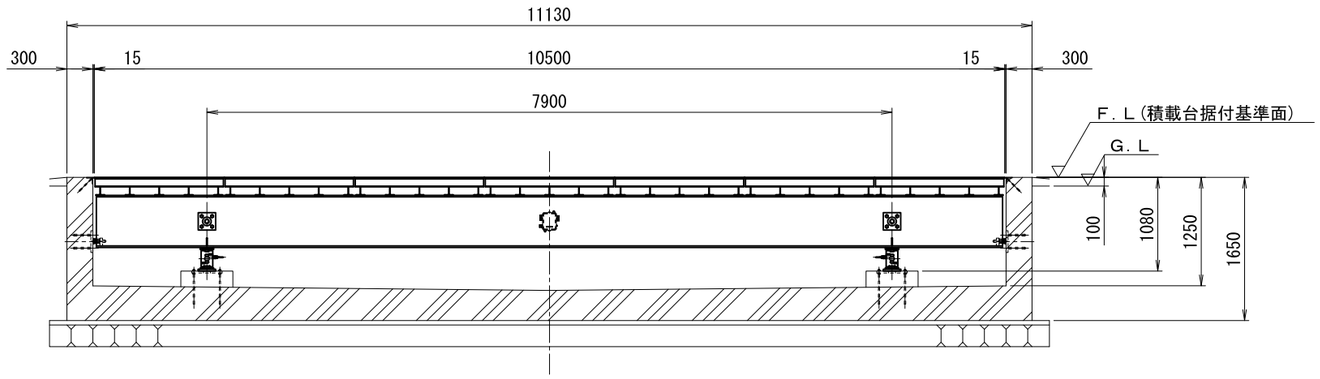

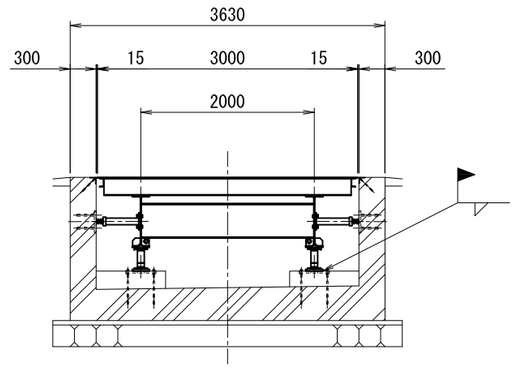

APPROVED	CHECKED	DESIGNED	DRAWN
唐津 山本	河原	松浦	
DATE '97.6.5		SCALE 1:50	
ORIGINAL NO.			

TITLE
ＫＭＴ５－１０５３０－２　トラックスケール
組　立　図

JFE Advantech Co., Ltd.

DRAWING NO.
ＤＡ２－４７２４

MARK	REVISION	DATE	REVISED	APPROVED

JAC-技-178