ITEM	DWG.NO.	NAME OF PARTS	SIZE	MATERIAL	UNIT	MASS	REMARKS

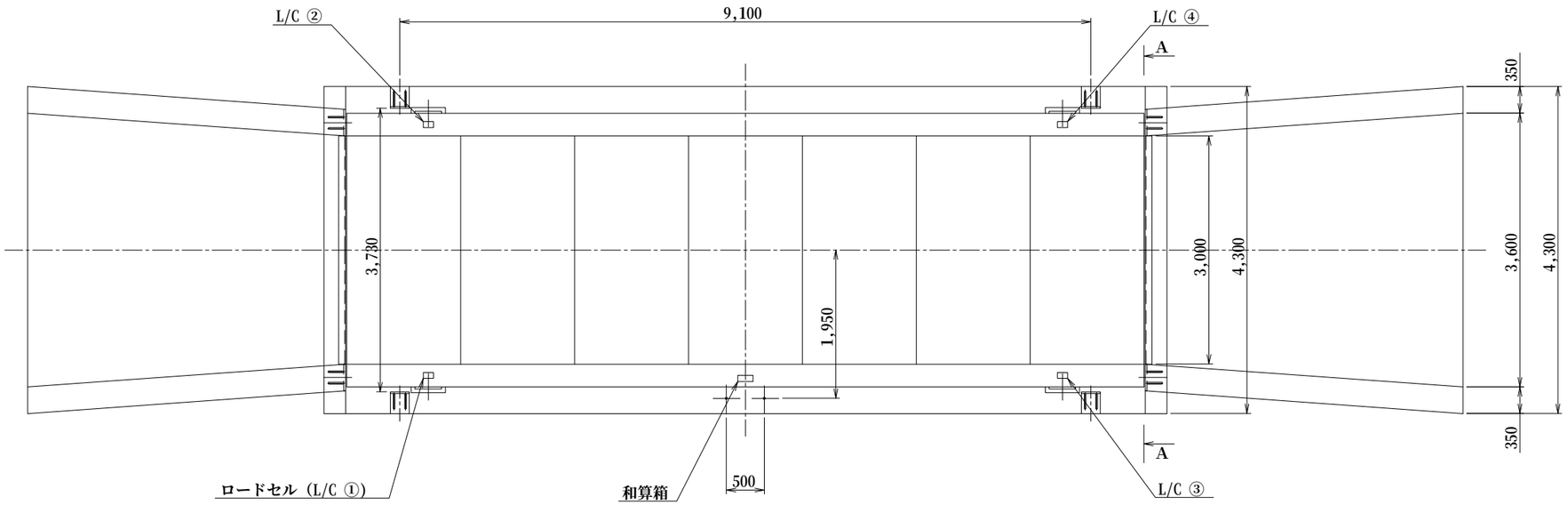

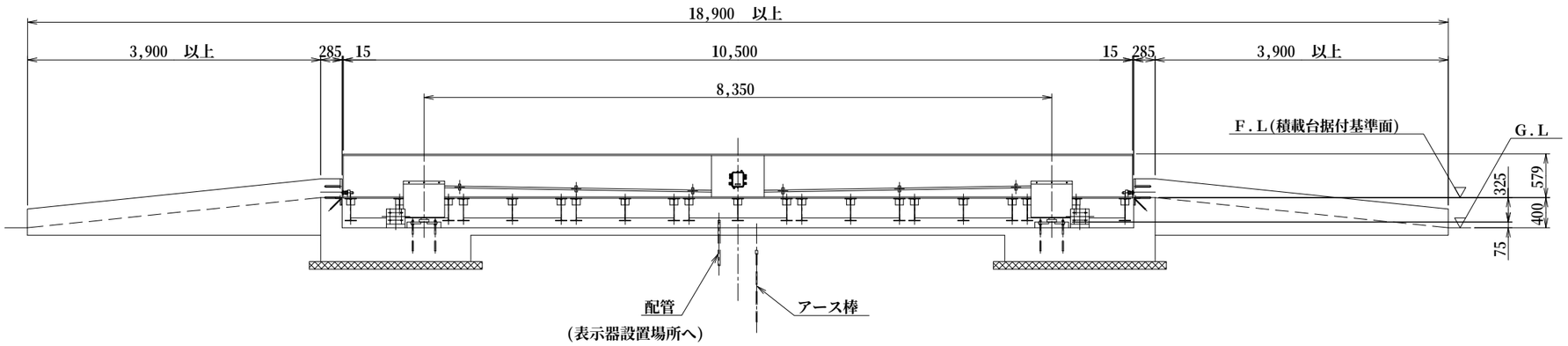

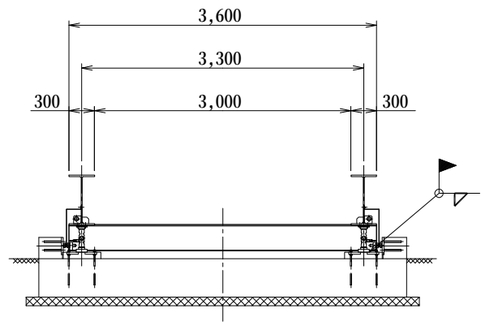

A－A断面

APPROVED	CHECKED	DESIGNED	DRAWN
平川	河原	岩本	松浦

TITLE
KMG8－10530－3　トラックスケール
組　立　図

DATE '00.2.24　SCALE 1：50

JFE Advantech Co., Ltd.

DRAWING NO. DA2－5577

ORIGINAL NO.

MARK	REVISION	DATE	REVISED	APPROVED

TAC-技-182