⚠ご使用になる前に取扱説明書をよくお読みください。

機器間結線図

1. 中空ケーブルの最大伝送距離 200m です。(専用の中空ケーブル以外は使用しないでください。)
2. 中継箱、変換器は避雷対策上、必ずD種接地工事(100Ω以下)を実施してください。
3. 下記機器内には避雷回路が内蔵されておりますが、二重設置の場合および受信計器側に設置の場合は抵抗型の避雷器(AU-024D-01 相当品)としてください。
4. 中継箱への電源供給に外部電源を使用する場合の最大電圧はDC30Vです。

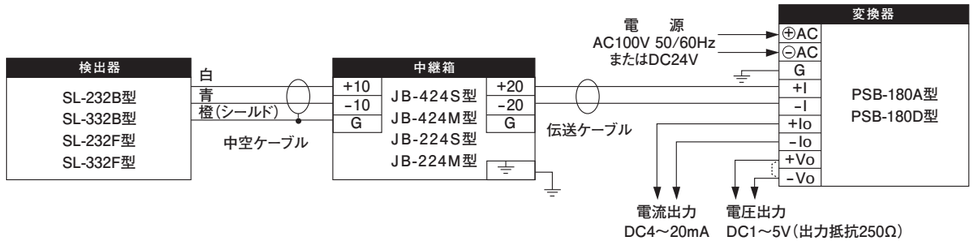

端子接続

PSB-180A型

端子番号	端子名称	機　能
1	+Io	電流出力(+)
2	−Io	電流出力(−)
3,9※	G	アース
4※	SG	信号線アース
5	+I	供給電圧(+)
6	−I	供給電圧(−)
7	AC	電源AC100V
8	AC	電源AC100V
10	+Vo	電圧出力(+)
11	−Vo	電圧出力(−)

※ 3,4,9は本体内部回路にて導通

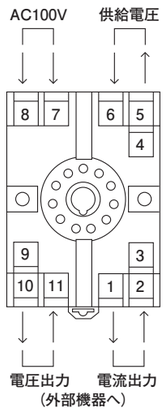

ご注文時指定事項	
1. 検出器型式　□SL-232□型　□SL-332□型	5. 中継箱型式　JB-□□□□型
2. 測定範囲　m	6. 変換器型式　PSB-□□□□型
3. 中空ケーブル　m	7. オプション
4. ケーブル保持金具　□プレート型　□フランジ型　□その他	

※ カタログ仕様は改良のため予告なく変更することがございます。

JFE アドバンテック 株式会社
URL:https://www.jfe-advantech.co.jp/
JFE

本社・本社工場　〒663-8202　兵庫県西宮市高畑町3-48
水環境事業部　TEL.0798-66-1502　FAX.0798-65-7025
東京支社　〒111-0051　東京都台東区蔵前2-17-4(JFE蔵前ビル2階)
TEL.03-5825-7360　FAX.03-5825-5591
東北支店　TEL.022-711-7535　FAX.022-711-7534
名古屋支店　TEL.052-565-0070　FAX.052-565-0072
中国・四国支店　TEL.086-440-1580　FAX.086-447-3309
九州支店　TEL.092-263-1671　FAX.092-263-1675
東日本事業所　TEL.043-262-4238　FAX.043-262-4296
西日本事業所(倉敷)　TEL.086-447-4596　FAX.086-447-4605
西日本事業所(福山)　TEL.084-945-3568　FAX.084-945-5054

JS-SL232-04A
22.06.2000④

SL-232B,332B(上水・中水用) SL-232F,332F(下水・河川用)

投込圧力式水位計

半導体圧力センサーによる小径水位計

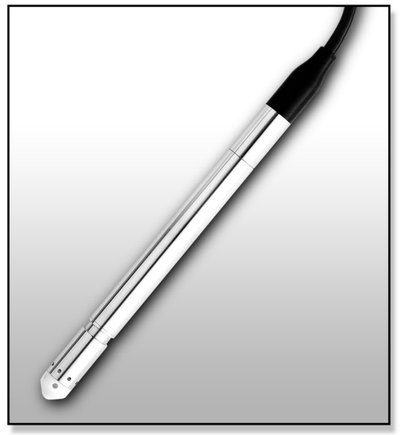

概　要

配水池のみならず、地下水源の状態を正確に把握し、地下水の取水状況を詳細に測定、監視するとともに水中のポンプの起動、停止や上限、下限の警報出力など、さまざまな制御ができます。フィルター防泥構造のF型は下水、河川などにも対応できます。
水頭圧を半導体圧力センサーで受圧し、電気信号に変換して2線伝送します。
検出器から中継箱までは中空ケーブルを用いて大気圧の変動を補正します。

特　長

1. 信頼性を誇る、2年保証かつ高精度(SL-232□:±0.25%、SL-332□:±0.1%)、長寿命です。
2. 投込式で設置が簡単。φ25mmのガイドパイプに挿入設置できます。
3. 保守・点検が容易です。
4. 主要な回路に避雷回路を内蔵しています。
5. 変換器にはノイズ対策としてアイソレーターを内蔵しています。
6. 計装信号(DC4〜20mA)出力のため、汎用電源での使用が可能です。さらに深井戸用途に変換器からは反転出力(DC20〜4mA)も可能です。

仕　様

測定範囲		B型:0〜3mから0〜150mまでの任意の範囲※1 F型:0〜3mから0〜20mまでの任意の範囲※1
許容過負荷		センサー定格の2倍※2
出力		DC4〜20mAおよびDC1〜5V(通常出力) またはDC20〜4mAおよびDC5〜1V(反転出力) (電圧出力抵抗250Ω)
許容負荷抵抗		850Ω(電圧出力使用時 600Ω)
電源と消費電力		AC100V 50/60Hz または DC24V 消費電力 約4W
測定精度		SL-232□:スパンの±0.25%(ヒステリシス含む) SL-332□:スパンの±0.1%(ヒステリシス含む)
温度影響	検出器(ゼロ点)	スパンの±0.05%/℃
	変換器(ゼロ点)	スパンの±0.05%/℃
使用温度範囲		検出器:−5〜50℃(凍結しない状態) 中継箱:−20〜80℃ (メーター動作保証範囲は0〜50℃) 変換器:−5〜60℃
耐雷対策		検出器:±4.4kV(1.2/50μs) 変換器:入出力および電源ラインに避雷回路内蔵 耐雷性能 電源部:±10kV(1.2/50μs) 入出力部:±10kV(1.2/50μs) ±5kA (8/20μs)

構成機器の材質	検出器:本体部 SUS316 中継箱:ケース SMC樹脂 変換器:ケース ABS樹脂
表面処理・塗装色	中継箱:マンセルN6.0(灰色) 変換器:マンセルN1.5(黒色)
取付け方法	検出器:中空ケーブルにて吊り下げ 中継箱:壁掛、またはスタンド取付 (スタンドおよび日除けカバーはご注文により製作いたします。) 変換器:DINレール取付またはねじ固定
質量	検出器:SL-232□ 約0.2kg SL-332□ 約0.2kg 中継箱:JB-424S 約0.7kg JB-424M 約0.9kg 変換器:PSB-180□ 約0.4kg
中空ケーブル	外径:φ8mm 外装:ポリエチレン 質量:約55g/m 最小曲げ半径:R200mm
オプション	・中空ケーブル保持金具 ・検出器吊り下げワイヤー ・中継箱日除けカバー・スタンド
保証期間	工場出荷後2年

※1出荷後の測定範囲の変更はできませんので、ご発注時には仕様の確定にご注意ください。 ※2センサー定格は、中面の検出器詳細をご覧ください。

標準構成

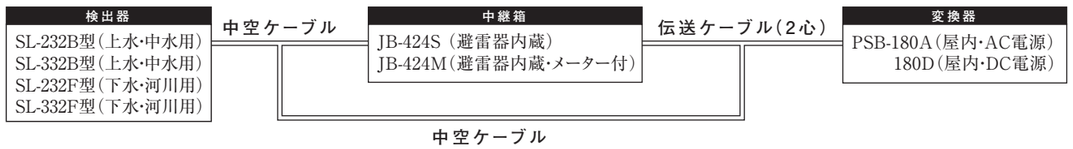

JFE アドバンテック 株式会社
JFE

型　式

検出器　SL-232□, SL-332□

型　名	仕様コード	内　容	特　長
SL-232		半導体圧力センサー内蔵	水頭圧を±0.25%の高精度で電気信号に変換。
SL-332		半導体圧力センサー内蔵	水頭圧を±0.1%の高精度で電気信号に変換。
受圧部構造	B	普通型	上水、中水など清浄水に適応。測定範囲は0～3mから0～150m
	F	フィルター防泥型	下水、河川などに対応。測定範囲は0～3mから0～20m

センサー定格	10m、20m、70m、150m

備　考
1. 検出器の取付は中空ケーブルにて、吊り下げます。
2. 保護管上端にて保持するために、中空ケーブル保持金具を用意しています。
3. 中空ケーブル保持金具は、プレート形を標準で用意しています。
4. フランジ形中空ケーブル保持金具は、各種寸法のものもご注文により製作いたしますので、お問い合わせください。
5. レングスマーク付中空ケーブル（オプション）も用意しております。検出器の設置位置（ケーブル長さ）を分かり易くするため1m毎に1～50または1～100のマーク付となります。

外形寸法図

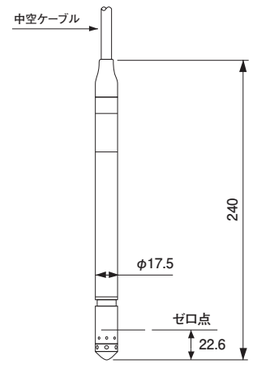

SL-232□型
SL-332□型

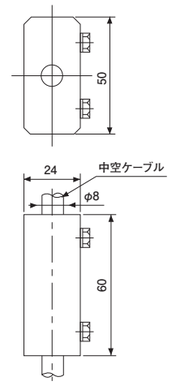

材質:SUS304
中空ケーブル保持金具
（プレート形）

型　式

中継箱　JB-□□□□

型　名	仕様コード		内　容	特　長
JB-			中空ケーブルと伝送ケーブルを中継	避雷回路内蔵
構　造	42		防まつ形（JIS C 0920）	ケース材質 SMC樹脂
	22		防まつ形（JIS C 0920）	ケース材質 SUS304
使用温度の範囲	4		耐寒･耐熱形	使用温度範囲 −20～80℃
メーターの有無		S	メーター無	
		M	メーター付（0～100%目盛標準）	動作保証温度範囲 0～50℃、測定値チェックに使用

標準付属品
取付用十字穴付ナベ小ネジ（M6×35）2本、端末処理用圧着端子

備　考
屋外設置の場合、直射日光が当たらないように日除けを設けてください。

外形寸法図

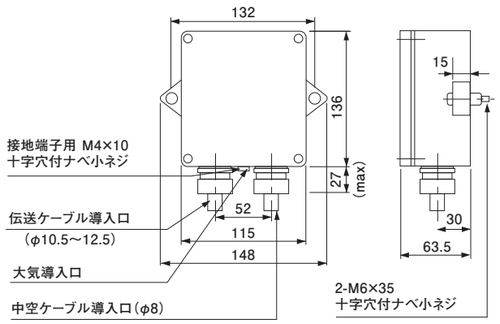

JB-424S型

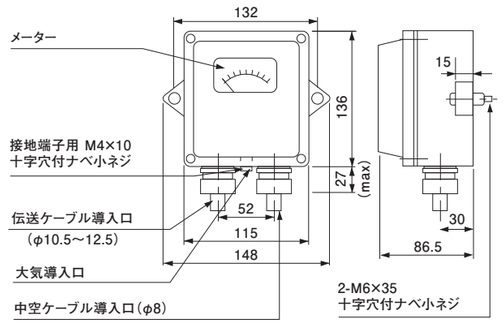

JB-424M型

型　式

変換器　PSB-□□□□

型　名	仕様コード		内　容	特　長
PSB-			検出器への電源供給	出力DC4～20mA およびDC1～5V、ゼロ･スパン調整機能 電源部及び電流入出力部に避雷器内蔵、アイソレーター内蔵
仕　様	180		一般型	DIN レール取付 または ねじ固定 ケース材質 ABS樹脂
電　源　仕　様		A	交流電源　AC100V 用	
		D	直流電源　DC24V 用	

標準付属品
ヒューズ1個

備　考
警報設定出力などの別モデルもご用意しています。くわしくはお問い合わせください。

外形寸法図

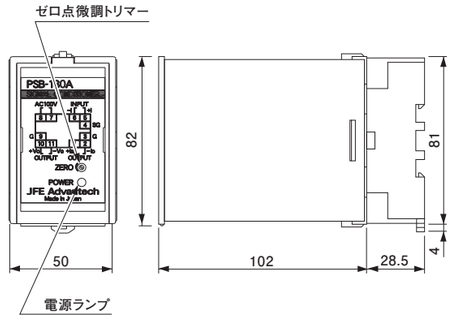

PSB-180□型

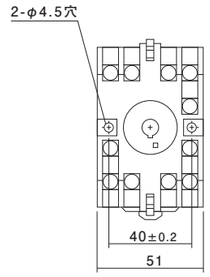

ソケット