外形寸法図

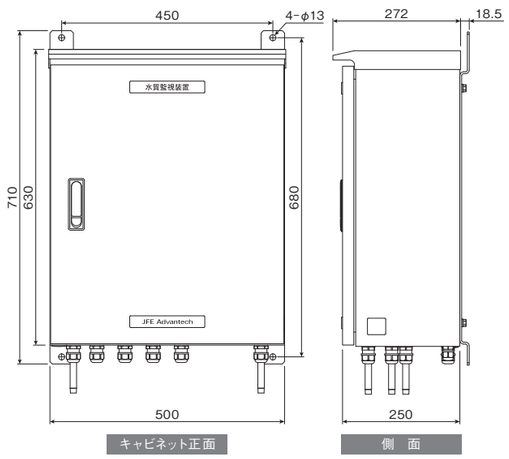

［単位：mm］

型式表示

型式	シリーズ
QW	-3000

■ 測定項目

3：3項目測定（濁度、色度、残留塩素）

4：4項目測定（濁度、色度、残留塩素、水圧）

〈オプション〉

① 自立スタンド（SUS）

② 日除けカバー（SUS、屋外設置時常備）

③ オプションフィルター（残留塩素計上流側に設置）

④ ストレーナー（減圧弁上流側に設置）

キャビネット内配置図

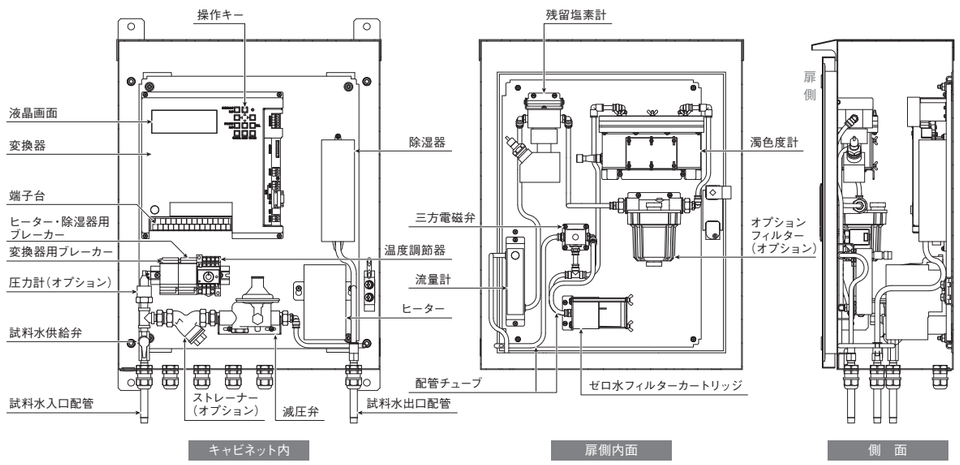

※ カタログ仕様は改良のため予告なく変更することがございます。

JFE アドバンテック 株式会社

URL:https://www.jfe-advantech.co.jp/

本社・本社工場　〒663-8202　兵庫県西宮市高畑町3-48
水環境事業部　TEL.0798-66-1502　FAX.0798-65-7025

東京支社　〒111-0051　東京都台東区蔵前2-17-4（JFE蔵前ビル2階）
TEL.03-5825-7360　FAX.03-5825-5591

東北支店　TEL.022-711-7535　FAX.022-711-7534
名古屋支店　TEL.052-565-0070　FAX.052-565-0072
中国・四国支店　TEL.086-440-1580　FAX.086-447-3309
九州支店　TEL.092-263-1671　FAX.092-263-1675
東日本事業所　TEL.043-262-4238　FAX.043-262-4296
西日本事業所（倉敷）　TEL.086-447-4596　FAX.086-447-4605
西日本事業所（福山）　TEL.084-945-3568　FAX.084-945-5054

JC-QW3000-05B

23.03.1000④

水質監視装置

QW-3000/4000

ISO9001 JQA-0950

水道水の水質を連続的に自動測定

- **自動測定**
  （濁度、色度、残留塩素、水圧）
- **メンテナンス性の向上**
  （保守、交換部品を扉側に集中配置）
- **自動洗浄機能**
  （濁度、色度、残留塩素）
- **自動ゼロ点校正機能**
  （濁度、色度）

JFE アドバンテック 株式会社

特　長

水道水の測定項目:「濁度」、「色度」、「残留塩素」、「水圧」※1を連続的に自動測定します。

メンテナンス性の向上

保守、交換部品を扉側に集中配置しました。濁色度計、残留塩素計※2、ゼロ水フィルター類他、各々独立した主要部品を扉側に設置することで、部品交換並びに各々のメンテナンス性を格段に向上させました。

自動洗浄機能

濁色度計は、「ワイパーによるセル窓洗浄」を行います。残留塩素計は、「ビーズ洗浄」に加え、定期的に「電解洗浄」を行います。

自動ゼロ点校正機能

濁度、色度に関して、「ゼロ水フィルター透過水」により「濁色度自動ゼロ点校正※3」を行います。

※1　QW-3000：「濁度」、「色度」、「残留塩素」の３項目を測定（法令に基づく毎日の検査項目）
　　QW-4000：「濁度」、「色度」、「残留塩素」、「水圧」の４項目を測定
※2　3電極固定式を採用し、電極洗浄に際して主な故障原因となる回転機構を不要としており、電解洗浄との組み合わせにより長期的に安定した計測が可能です。
※3　校正は水道法に定める誤差の調整になります。

設置場所の事例

浄水場の出側や配水池の入側・出側、管末等での水質監視にご利用いただけます。

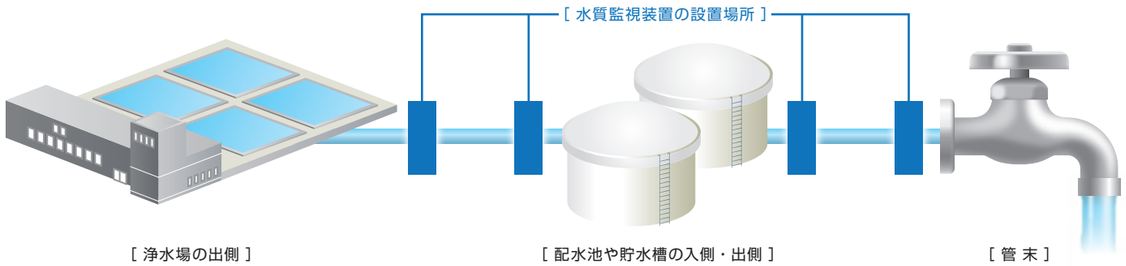

装置外観

屋内設置型

屋外設置型（日除けカバー付）

計測事例

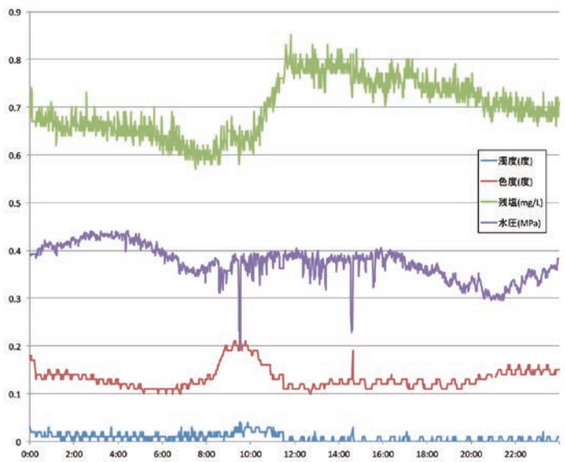

測定データ（1日分）

仕　様

濁　度	測定原理	透過光測定法
	測定範囲	0～4度（水道法基準値2度以下）
	精度（繰り返し性）	±2.5%F.S.【公定法対応】±0.1 度以内※1
	校正方式	PSL標準液
色　度	測定原理	透過光測定法
	測定範囲	0～10度（水道法基準値5度以下）
	精度（繰り返し性）	±2.5%F.S.【公定法対応】±0.5 度以内※1
	校正方式	色度標準液
残留塩素	測定原理	ポーラログラフ法（3電極固定式）
	測定範囲	0 ～ 3mg/L（水道法 0.1mg/L 以上） 【公定法対応】0 ～ 2mg/L※1
	精度（繰り返し性）	±2%F.S.【公定法対応】±0.05mg/L 以内※1
	校正方式	DPD比色法
水　圧（オプション）	測定原理	半導体検出方式
	測定範囲	0～1MPa（センサー最大許容圧力1.5MPa）
	精度（繰り返し性）	±0.5%F.S.
	校正方式	基準圧力計
試料水条件	水道法に定める水質基準内の水道水で本装置の測定範囲内	
	温　度	0～40℃（凍結しないこと）
	圧　力	0.1～0.75MPa
	分析部導入量	190～210mL/min
安定化時間	通電・通水後1時間程度	
出力信号	①各測定値出力：DC4～20mA（負荷抵抗 800Ω以下） ②警報一括信号2点、③故障一括信号、④イベント信号、⑤保守信号	
入力信号	①ゼロ点校正（濁色度）指令信号、②洗浄（濁色度）指令信号	
接点容量	AC240V　1A	
周囲温度範囲	−10～45℃、85%RH以下	
電　源	AC90～110V 50/60Hz	
消費電力	通常時：約15W ヒーター、除湿器、動作時：約 150W	
盤構造	IP44	

盤材質	SUS製（塗装あり：塗装色　5Y7/1）		
盤寸法	屋内設置型	幅500㎜×奥行250㎜×高さ630㎜	
	屋外設置型	幅580㎜×奥行290㎜×高さ647㎜（日除けカバー含む）	
質　量	屋内設置型	約39kg	
	屋外設置型	約48kg（日除けカバー含む）	
校　正※1		ゼロ点校正	スパン校正
	濁　度	蒸留水	PSL標準液
	色　度		色度標準液
	残留塩素	オープンゼロ（塩素不含水※1）	DPD比色法
	水圧（オプション）	オープンゼロ	基準圧力計
自動ゼロ点校正		濁　度	色　度
	校正方式	試料水のゼロ水フィルター透過水による校正	
	校正周期	初期設定24時間（1～999時間の1時間単位で任意設定）	
	校正時間	10分/回	
	出力ホールド時間	校正中のみ	
	校正開始	自動：内部タイマーで校正開始 遠隔：外部接点入力で校正開始 手動：CALキー操作で校正開始	
洗浄機能		濁　度　色　度	残留塩素
	洗浄方式	ワイパーによるセル窓洗浄	ビーズ洗浄、電解洗浄
	洗浄周期	初期設定60分 （10～1440分の10分単位で任意設定）	ビーズ：連続 電解：初期設定1日 （1～30日の1日単位で任意設定）
	洗浄回数（洗浄時間）	初期設定1往復 （1～6往復で任意設定）	1分/回 （電解洗浄時）
	出力ホールド時間	洗浄中＋遅延時間 （0～570秒の1秒単位で任意設定）	洗浄中 （電解洗浄時）
	洗浄開始	自動：内部タイマーで洗浄開始 遠隔：外部接点入力で洗浄開始 手動：濁色度洗浄キー操作で洗浄開始	自動：内部タイマーで電解洗浄開始 手動：残留塩素計洗浄キー操作で電解洗浄開始

※1 公定法対応は特型になり、校正作業はメーカー実施、残留塩素の測定範囲が 0-2mg/L になります。
※　通信等については別途ご相談ください。

操作画面

設定操作、画面表示に関して、操作性の良い「操作キー」と文字表示が大きく読み易い「液晶画面」を採用しました。

［キャビネット内正面］

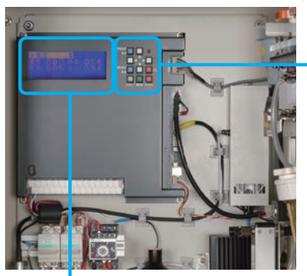

［操作キー］

［表示画面の一例］