小型メモリー流速計
INFINITY-EM AEM-USB

流速 流向 水温

■概要

INFINITY-EMは、小型・軽量の電磁流向流速計です。
流速センサーは、長年実績のある電磁流速センサーを採用し、微流速から、強流速まで正確な測流が可能です。

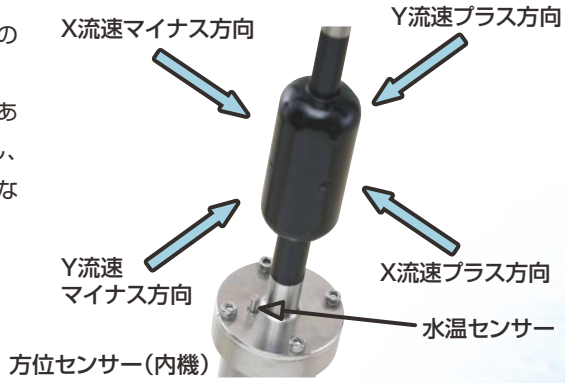

■センサー仕様

測定項目	流速※1	方位	水温
センサータイプ	2軸電磁誘導方式	ホール素子	サーミスター
測定範囲	0～±500cm/s	0～360°	-3～45℃
分解能	0.02cm/s	0.01°	0.001℃
精度	±1cm/s or ±2%※2	±2°	±0.02℃(3～31℃)

※1 取引・証明用には使用できません。
※2 流速検定は0～±60cm/sの範囲。

■ロガー部仕様

メモリータイプ	miniSDカード または microSDカード(防水高速仕様)
メモリー容量	標準装備1GB
測定モード	連続モード、バーストモード
測定インターバル	0.1～600秒
バースト時間	1～1,440分
サンプル個数	1～18,000個
電源/容量	CR-V3型リチウム電池/3.3Ah(最大2個使用可)
通信形態	USB通信(Ver2.0準拠、Ver1.1相当)
ケース材質	チタン2種
寸法	φ42mm(フランジ部φ54mm)×455mm
質量	空中約1.0kg/水中重量約0.6kg
耐圧性能	1,000m水深相当
引張強度	約2kN(200kg相当)

※流速センサーを上向きでご使用下さい。
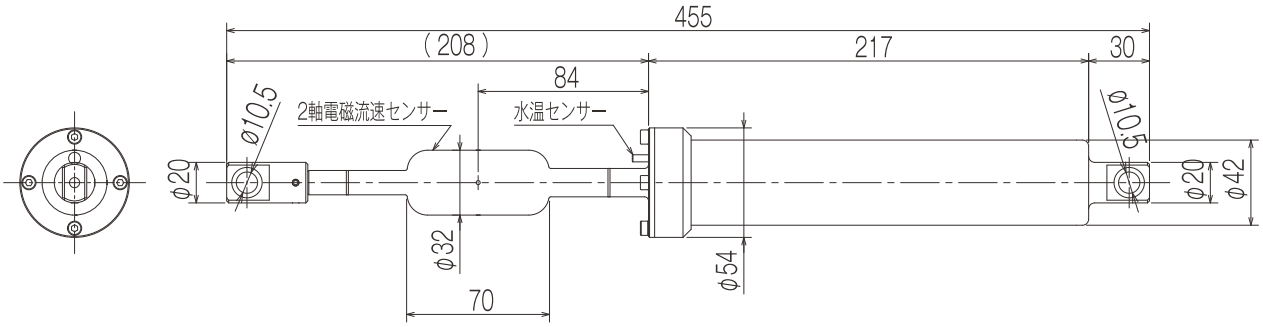
■寸法図